COMPOSANTS PNEUMATIQUES

SERIE 130 NAMUR

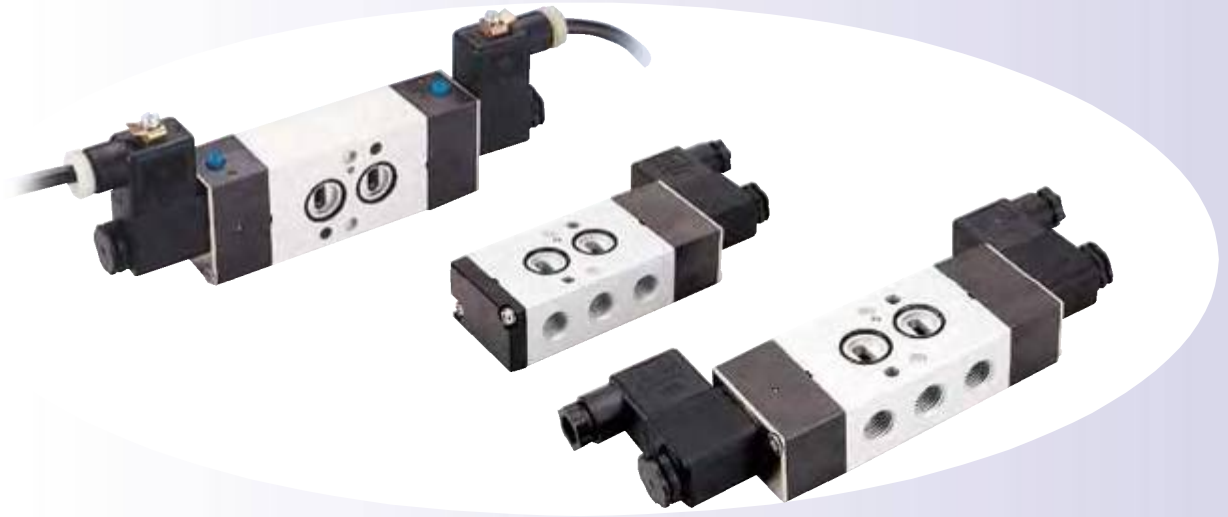

Guide des désignations

EV NM 5 SL ML 00 M

- Produit: **EV** = distributeur à commande électro-pneumatique
- Type: **NM** = NAMUR
- Fonction: **5** = 5/2
- Commande: **SL** = électro-pneumatique
- Rappel: **ML** = ressort; **BS** = bistable
- Option: **00** = 5/2
- Matière: **M** = métal

Les distributeurs à commande électro-pneumatique (interface NAMUR) sont particulièrement indiqués pour le contrôle des actionneurs.
Ils sont disponibles dans les versions 5/2 monostable et 5/2 bistable.

Matières utilisées

Voir page 147, série 130 - 1/2"

CARACTERISTIQUES TECHNIQUES

Construction:	monostable 5/2 - bistable 5/2
Fluide:	air comprimé filtré (avec / sans lubrification)
Ø nominal:	6,7 mm
Pression d'exercice:	2÷10 bar
Temps de réponse:	50 ms
Tension:	12V DC, 24V DC, 24V AC, 110V AC, 220V AC
Puissance:	AC = 6/4,9VA - DC = 2,5W
Tolérance de tension:	± 10%
Température de travail:	-5÷50°C
Débit de référence (P=6bar - Δp=1bar):	2100 Nl/min
Classe d'isolement:	F

COMPOSANTS PNEUMATIQUES

SERIE 130 NAMUR

distributeurs à commande électro-pneumatique

DISTRIBUTEUR ELECTRO-PNEUMATIQUE, 5/2 MONOSTABLE

Les bobines sont vendues séparément page 157.

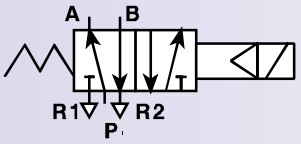

CODE	DESIGNATION
1309135001	EV NM 5 SL ML 00 M

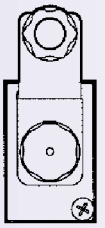

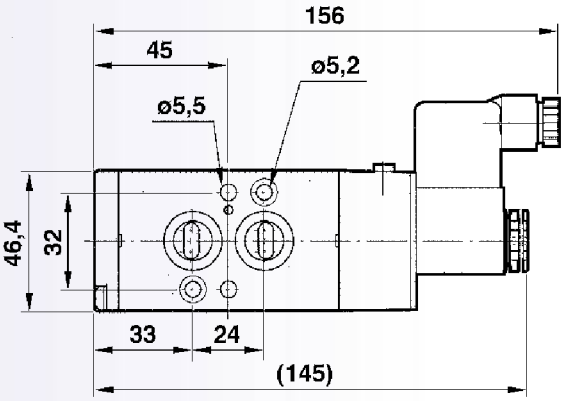

DISTRIBUTEUR ELECTRO-PNEUMATIQUE, 5/2 BISTABLE

Les bobines sont vendues séparément page 157.

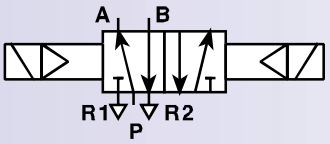

CODE	DESIGNATION
1309135002	EV NM 5 SL BS 00 M

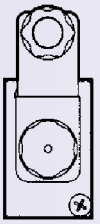

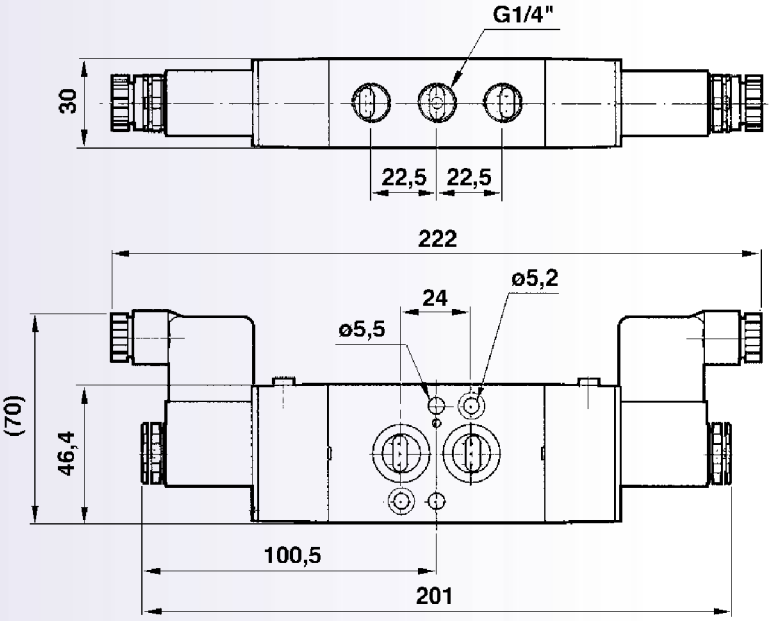

COMPOSANTS PNEUMATIQUES

SERIE 125-127-130

bobines et connecteurs

CARACTERISTIQUES TECHNIQUES
Tension: 24V DC, 24V AC, 110V AC, 220V AC
Tolérance de tension: ±10%
Puissance: AC = 5VA DC = 3,0W
Insertion: ED 100%
Protection avec connecteur: IP65 EN 60529

BOBINE 22mm

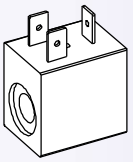

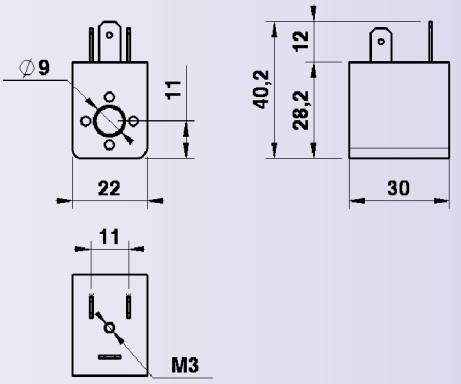

CODE	DESIGNATION	SERIE
A50-26-00018	bobine DC 12V	125-127-130
A50-26-00006	bobine DC 24V	125-127-130
A50-26-00044	bobine DC 48V	125-127-130
A50-26-00007	bobine AC 24V 50/60 HZ	125-127-130
A50-26-00008	bobine AC 110V 50/60 HZ	125-127-130
A50-26-00009	bobine AC 220V 50/60 HZ	125-127-130

BOBINE 30 x 30 mm ANTI-DEFLAGRANTE AVEC CABLE 3m

1341A00001	bobine anti-déflagrante	130 NAMUR

CONNECTEURS

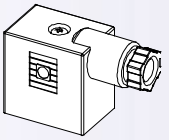

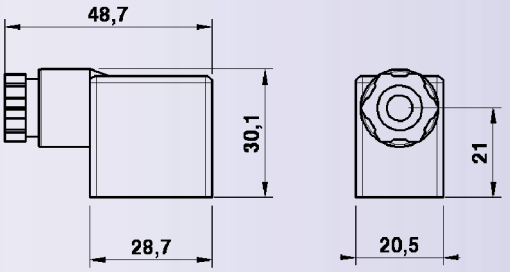

CODE	DESIGNATION	SERIE
A50-26-00010	connecteur SP 22mm	125-127-130

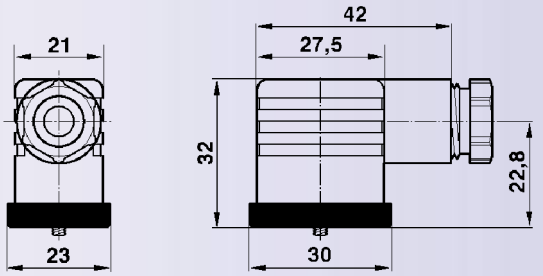

CONNECTEURS A LED 22mm

CODE	DESIGNATION	SERIE
A50-26-00026	connec.lumineux 22mm 24V	125-127-130
A50-26-00027	connec.lumineux 22mm 115V	125-127-130
A50-26-00028	connec.lumineux 22mm 230V	125-127-130

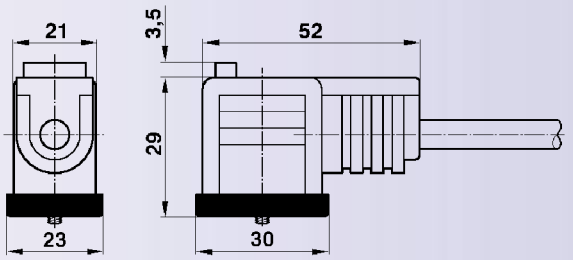

CONNECTEURS A CABLE 1m 22 mm

CODE	DESIGNATION	SERIE
A50-26-00029	connec.lum. à câble 24V	125-127-130
A50-26-00030	connec.lum. à câble 115V	125-127-130
A50-26-00031	connec.lum. à câble 230V	125-127-130